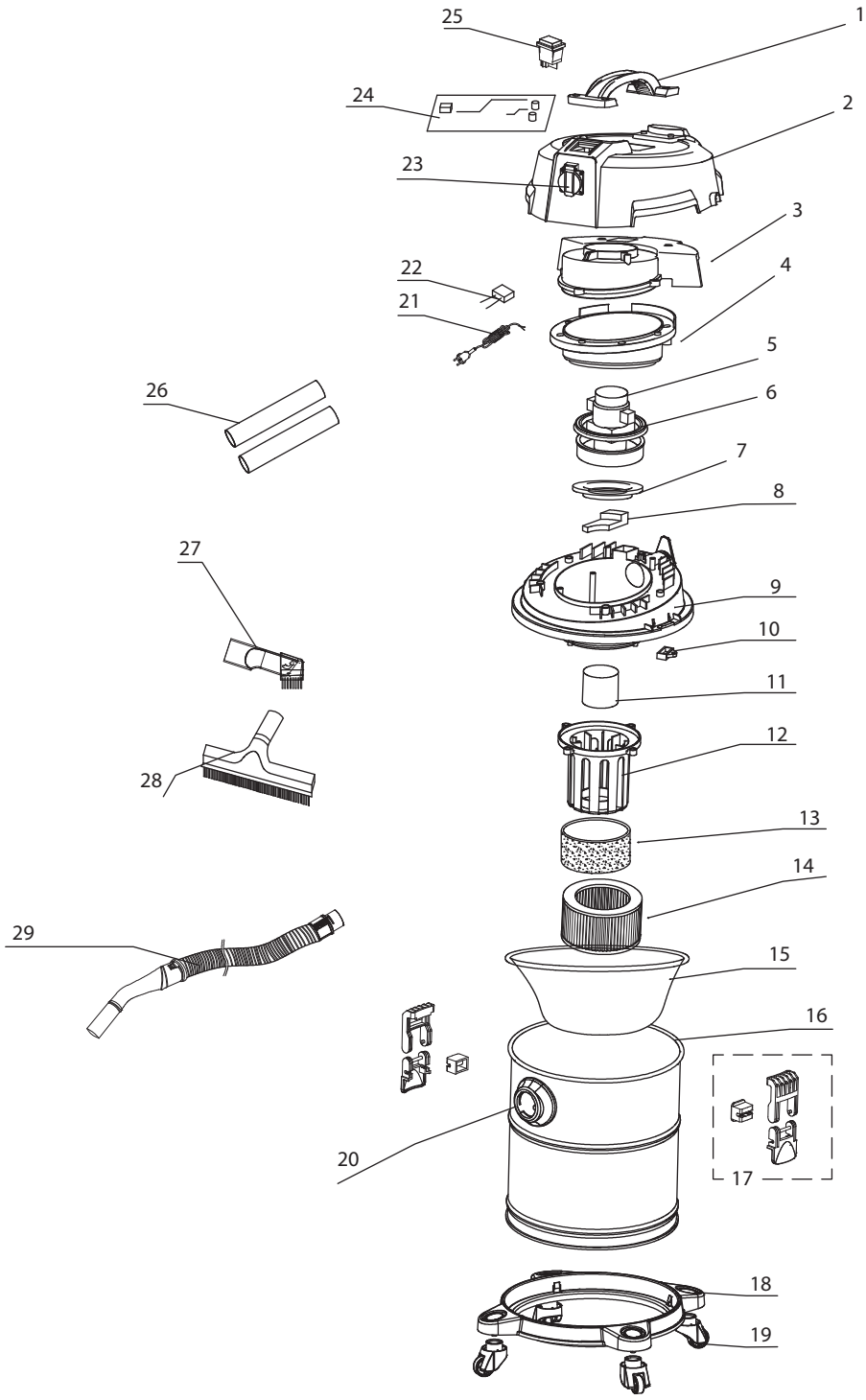

№	Артикул	Наименование	Кол-во
1	907-415-001	Ручка верхняя	1
2	907-415-002	Крышка двигателя верхняя ПС 201	1
2	907-439-002	Крышка двигателя верхняя ПС 251 / ПС 301	1
3	907-415-003	Крышка двигателя средняя	1
4	907-415-004	Крышка двигателя нижняя	1
5	791-424-051	Двигатель	1
6		Кольцо уплотнительное двигателя верхнее	1
7		Кольцо уплотнительное двигателя нижнее	1
8		Щиток очистки фильтра	1
9	907-415-009	Основание двигателя	1
10		Пластина	1
11	907-415-011	Клапан	1
12	907-415-012	Корпус клапана	1
13	907-750	Фильтр поролоновый	1
14	907-743	Фильтр бумажный HEPA	1
15	907-415-018	Фильтр воздушный фетровый	1
16		Бак 20 л, для ПС 201	1
16		Бак 25 л, для ПС 251	1
16		Бак 30 л, для ПС 301	1
17	907-415-019	Зажим (защелка)	2
18	907-439-018	Основание нижнее	1
19	907-439-019	Колесо	4
20		Патрубок входной	1
21	791-424-005	Шнур сетевой 3,5 м	1
22		Конденсатор	1
23	791-424-059	Розетка 220В для ПС 251 / ПС 301	1
24	791-424-058	Плата	1
25	90-0300	Выключатель ПС 201	1
25	791-424-060	Выключатель ПС 251 / ПС 301	1
26	791-424-062	Трубка пластиковая	2
26	791-431-062	Трубка телескопическая мет.	1
27	791-448-054	Насадка щелевая	1
28	791-448-028	Насадка, щетка для пола	1
29	907-736	Шланг 3 м	1

Пылесосы строительные

ПУЛЬСАР

Модели
ПС 201, ПС 251, ПС 301

Артикулы
907-415, 907-422, 907-439