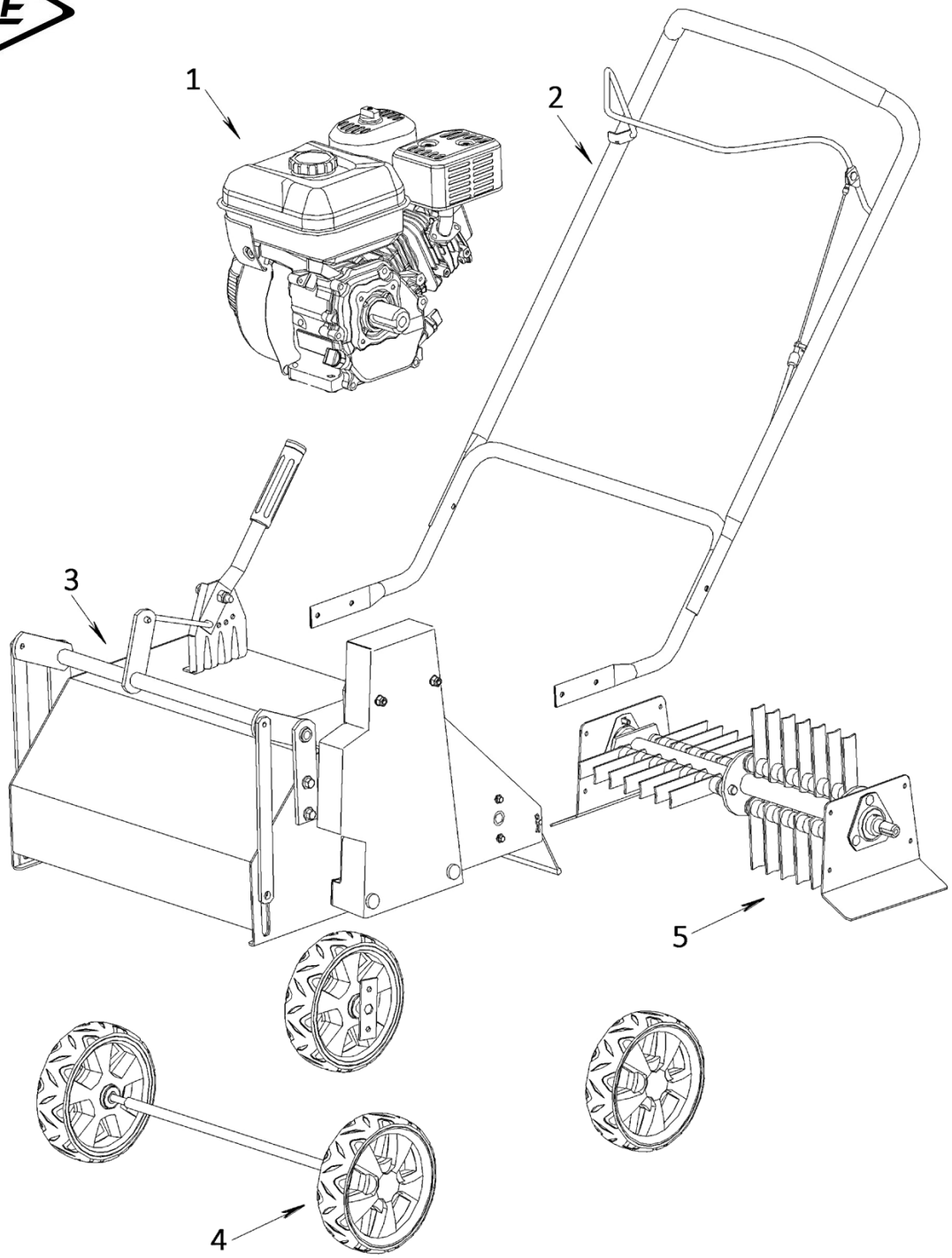

№	Артикул	Наименование	Кол
1		Двигатель LC170F	1
2		Ручка	1
3		Корпус	1
4		Колесо в сборе	1
5		Нож	1

Скарификатор	Модель **SC 51**
Technical department	Assembly drawing
Engineer, chief designer	John Emerson Jr.
DYNAMIC DRIVE EQUIPMENT, USA	Page 1

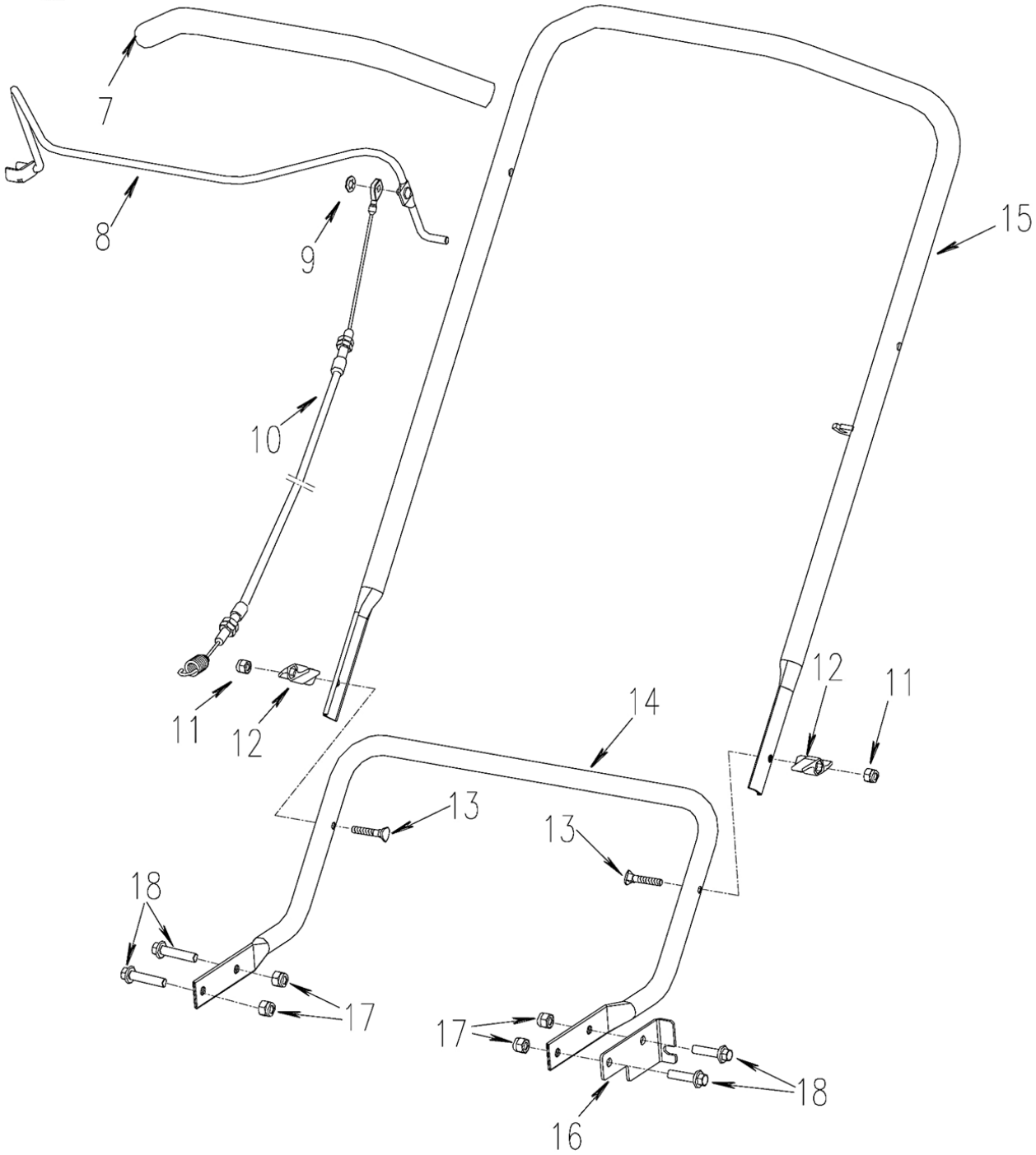

№	Артикул	Наименование	Кол
7		Накладка	1
8		Скоба управления	1
9		Кольцо стопорное	1
10	909-150-009	Трос	1
11		Гайка	2
12		Гайка-барашек	2
13		Болт	2
14		Ручка нижняя	1
15		Ручка верхняя	1
16		Кронштейн	2
17		Гайка М10	4
18		Болт М10×25	4

Скарификатор	Модель **SC 51**
Technical department	Assembly drawing
Engineer, chief designer	John Emerson Jr.
DYNAMIC DRIVE EQUIPMENT, USA	Page 2

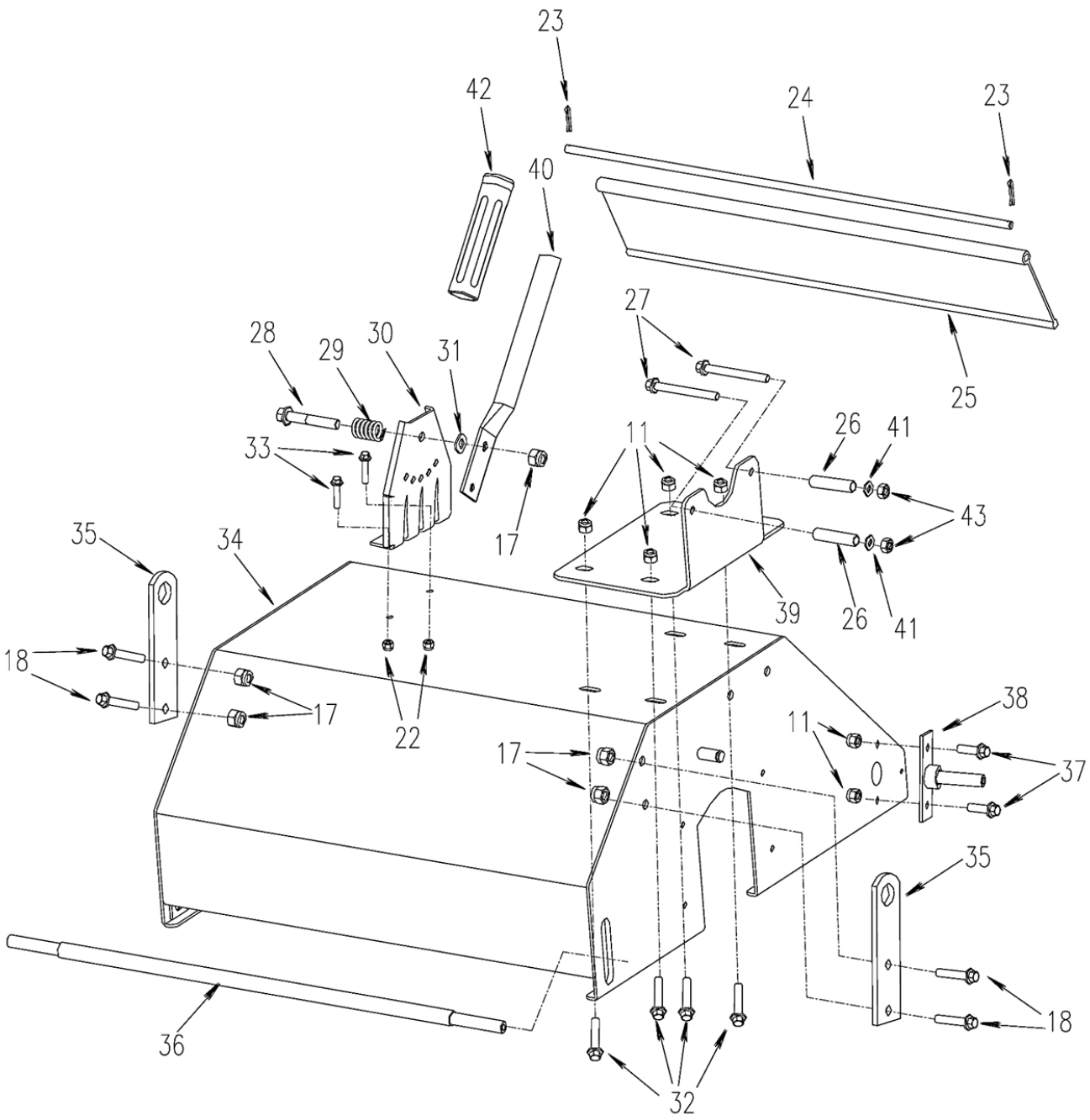

№	Артикул	Наименование	Кол
11		Гайка М8	4
17		Гайка М10	5
18		Болт М10×25	4
22		Гайка М6	2
23		Шплинт	2
24		Ось	1
25		Пластина защитная	1
26		Втулка	2
27		Болт М8×75	2
28		Болт М10×60	1
29	909-150-028	Пружина	1
30		Кронштейн	1
31		Шайба	1
32		Болт М8×40	4
33		Болт М6×16	2
34		Корпус	1
35		Кронштейн	2
36		Ось передняя	1
37		Болт М8×20	4
38		Кронштейн колеса	2
39		Кронштейн	1
40		Рычаг	1
41		Шайба	2
42		Рукоятка	1
43		Гайка М8	2

Скарификатор	Модель **SC 51**
Technical department	Assembly drawing
Engineer, chief designer	John Emerson Jr.
DYNAMIC DRIVE EQUIPMENT, USA	Page 3

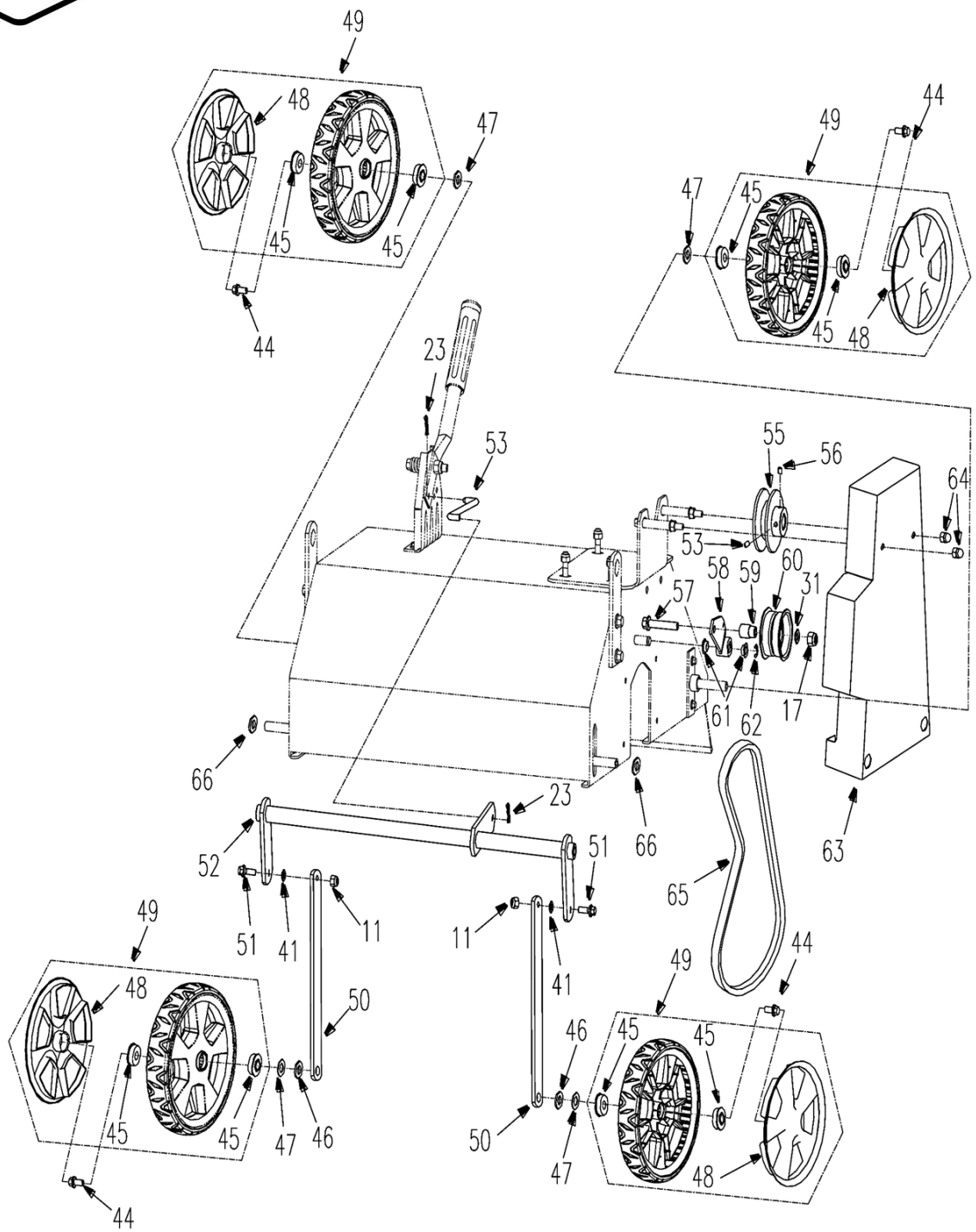

№	Артикул	Наименование	Кол
11		Гайка М8	2
17		Гайка М10	1
23		Шплинт	1
41		Шайба	1
44		Гайка М8	4
45		Подшипник	8
46		Шайба	2
47		Шайба	4
48		Колпак	4
49	909-150-080	Колесо в сборе	4
50		Тяга	2
51		Болт М8×25	2
52		Ось передняя	1
53		Соединитель	1
55	909-150-085	Шкив ведущий	1
56		Винт М6×10	1
57		Болт М10×50	1
58		Кронштейн	1
59		Втулка	1
60	909-150-090	Ролик натяжителя	1
61		Подшипник	2
62		Кольцо стопорное	1
63		Кожух ремня	1
65	909-150-095	Ремень	1
66		Шайба	2

Скарификатор	Модель **SC 51**
Technical department	Assembly drawing
Engineer, chief designer	John Emerson Jr.
DYNAMIC DRIVE EQUIPMENT, USA	Page 4

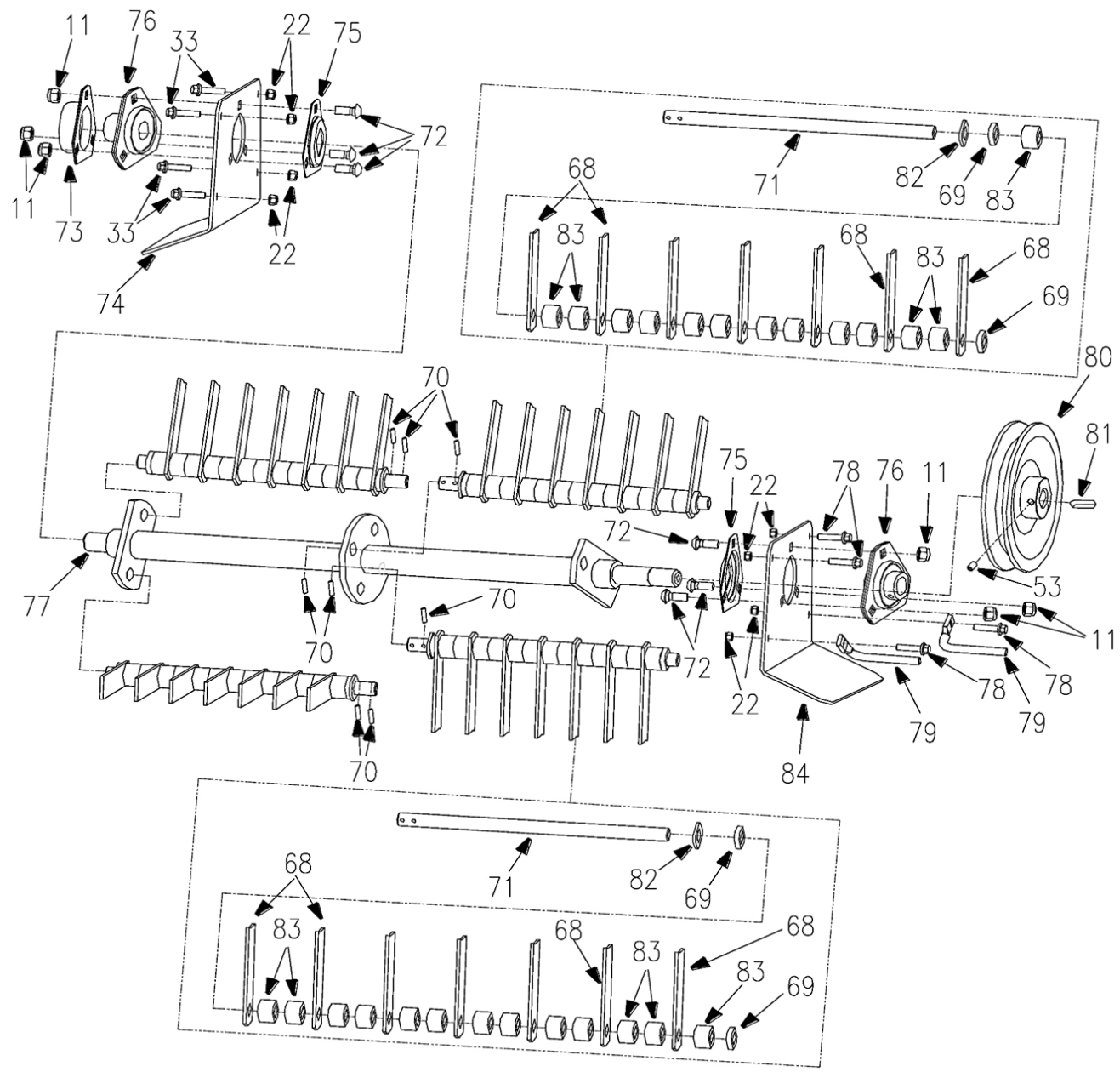

№	Артикул	Наименование	Кол
11		Гайка М6	6
22		Гайка М8	6
33		Болт М6×16	4
68		Нож	42
69		Втулка	2
70		Штифт	16
71		Ось	4
72		Болт М8×20	6
73		Крышка корпуса подшипника	2
74		Кронштейн	1
75		Крышка корпуса подшипника	2
76	909-150-109	Корпус подшипника	2
77		Ось основная	1
78		Болт М6×20	2
79		Болт М6×20	2
80	909-150-113	Шкив ведомый	1
81	909-150-115	Шпонка	1
82		Шайба	4
83		Втулка	48
84		Кронштейн	1

Скарификатор	Модель **SC 51**
Technical department	Assembly drawing
Engineer, chief designer	John Emerson Jr.
DYNAMIC DRIVE EQUIPMENT, USA	Page 5