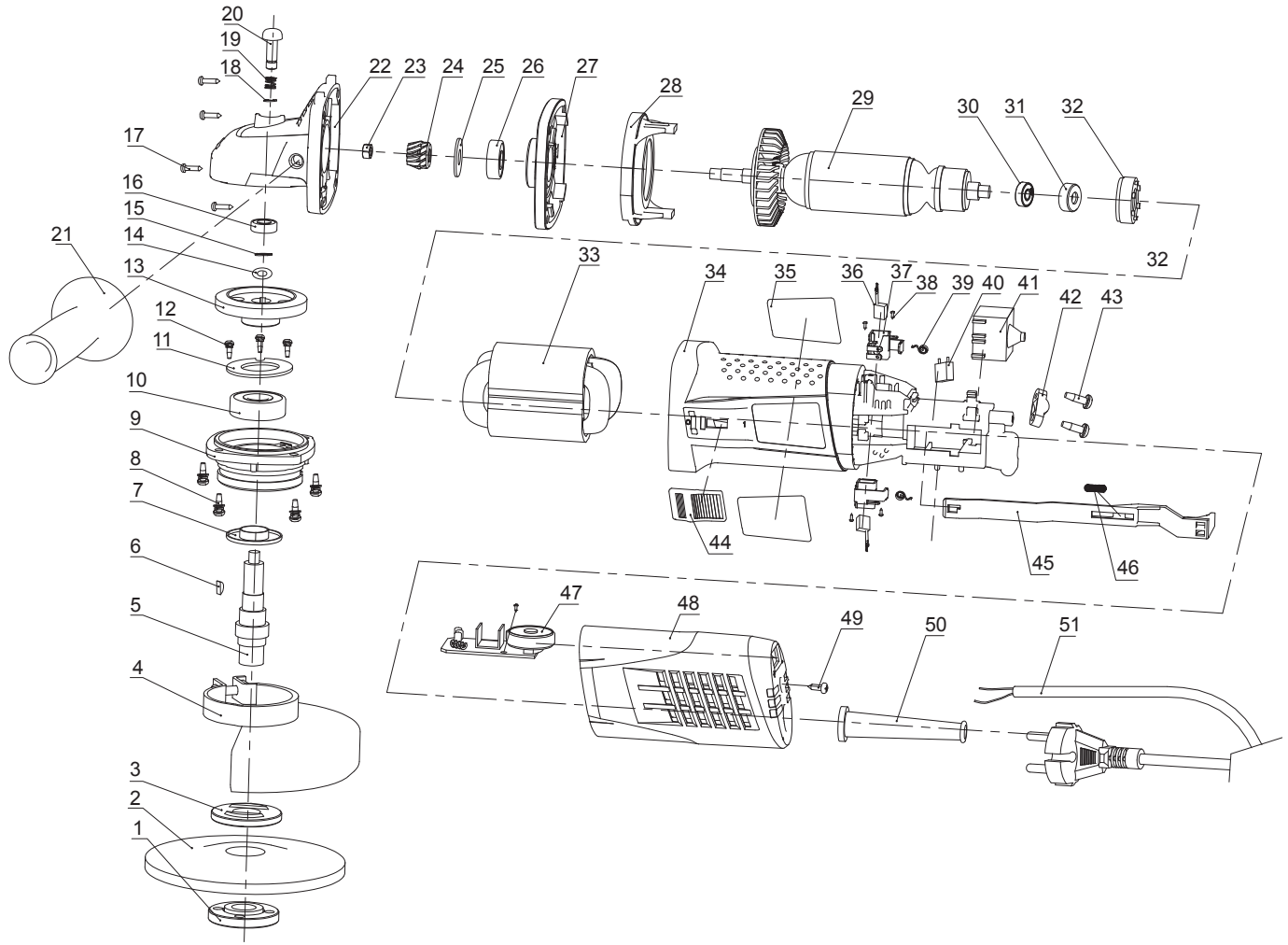

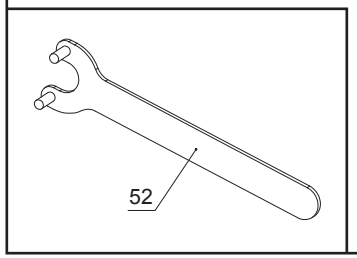

№	Артикул	Наименование	Примечание	Кол-во
1	792-438-001	План-шайба верхняя		1
2		Диск		1
3	792-438-003	План-шайба нижняя		1
4	792-438-004	Кожух диска		1
5	792-469-005	Шпиндель в сборе (5-12)		1
6				
7				
8				
9				
10			6201	
11				
12				
13	792-469-013	Шестерня редуктора большая		1
14	792-469-022	Корпус редуктора в сборе (14-20,22)		1
15				
16			696	
17				
18				
19				
20				
22				
21	792-438-019	Ручка боковая 125		1
23		Винт		1
24	792-469-024	Шестерня редуктора малая		1
25	792-469-026	Шайба		1
26	608-2RS	Подшипник	608	1
27	792-469-027	Промщит		
28	792-469-028	Пыльник статора		1
29	792-452-029	Якорь (29,30,31)		1
30	607-2RS	Подшипник	607	1
31				
32	792-445-034	Корпус статора (32,34)		1
34				
33	792-452-033	Статор		1
35		Наклейка		2
36	792-469-036	Щетки графитовые		1 пара
37	792-469-037	Щеткодержатель (37,38,39)		1 пара
38				
39				
40	792-469-040	Конденсатор		1
41	792-469-041	Выключатель		1
42		Зажим шнура сетевого		1
43		Винт		2
44	792-469-044	Клавиша выключателя		1
45	792-469-045	Тяга выключателя (45,46)		1
46				
47	792-476-047	Регулятор оборотов		1
48		Крышка задняя		1
49		Винт		1
50	792-438-046	Резинка шнура сетевого		1
51		Шнур сетевой		1
52		Клюс		1

Угловая шлифовальная машина

ПУЛЬСАР

Модель
УШМ 125-1000ЭС

Артикул
792-452